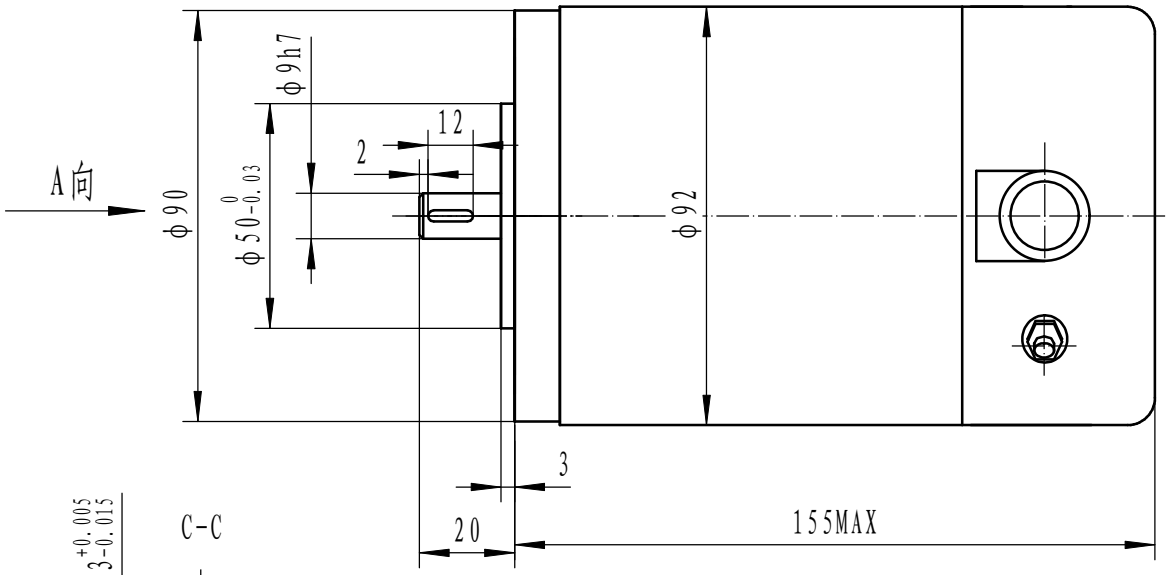

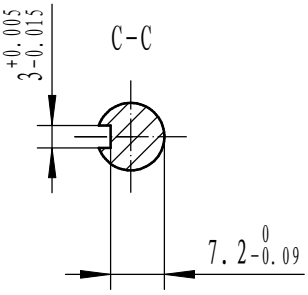

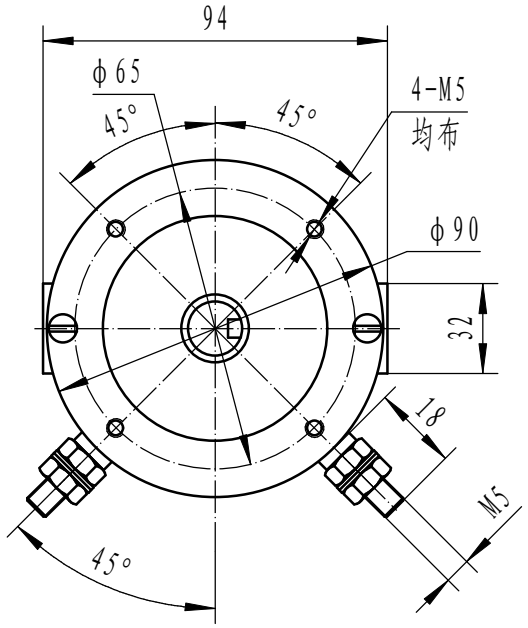

Model	Power(W)	Duty	Voltage(V)	Speed(rpm)
EC180.120	180/250	S1/S2 25′	12	3000
EC180.240	180/250	S1/S2 25′	24	3000

标记	处数	分区	更改文件号	签名	年、月、日
设计			标准化		
审核					
工艺			批准		

90ZYT50-56B14

PMDC MOTOR

阶段标记	重量	比例
		1:2

共 张 第 张

外形图