Аксессуары.

Одно и двухсторонний выходной вал.

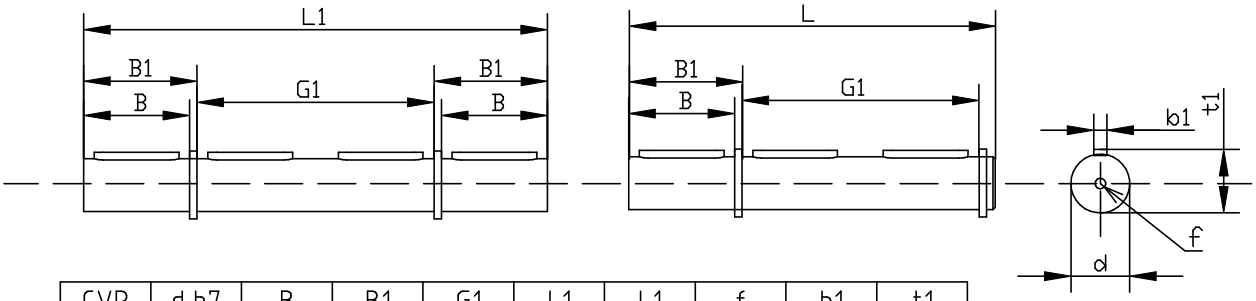

CVR	d h7	B	B1	G1	L1	L1	f	b1	t1
030	14	30	32,5	63	102	128	M6	5	16
040	14	40	43	78	128	164	M6	6	20,5
050	25	50	53,5	92	153	199	M10	8	28
063	25	50	53,5	112	173	219	M10	8	28
075	28	60	63,5	120	192	247	M10	8	31
090	35	80	84,5	140	234	309	M12	10	38
110	42	80	84,2	155	249	324	M16	12	45
130	45	80	85	170	265	340	M16	14	48,5

Реактивная штанга.

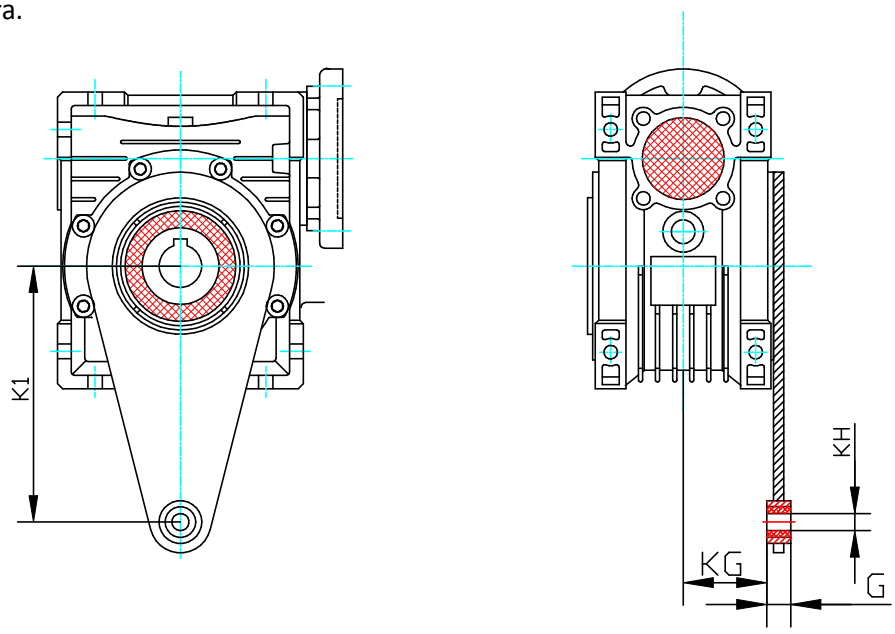

CVR	K1	G	KG	KH	R
030	85	14	23	8	15
040	100	14	31	10	18
050	100	14	38	10	18
063	150	14	47,5	10	18
075	200	25	46,5	20	30
090	200	25	56,5	20	30
110	250	30	62	25	35
130	250	30	69	25	35